DETAJL KASKADNEGA REVIZIJSKEGA JAŠKA IZ BETONSKIH CEVI ø1100 mm NA KANALU IZ BC (KC) CEVI
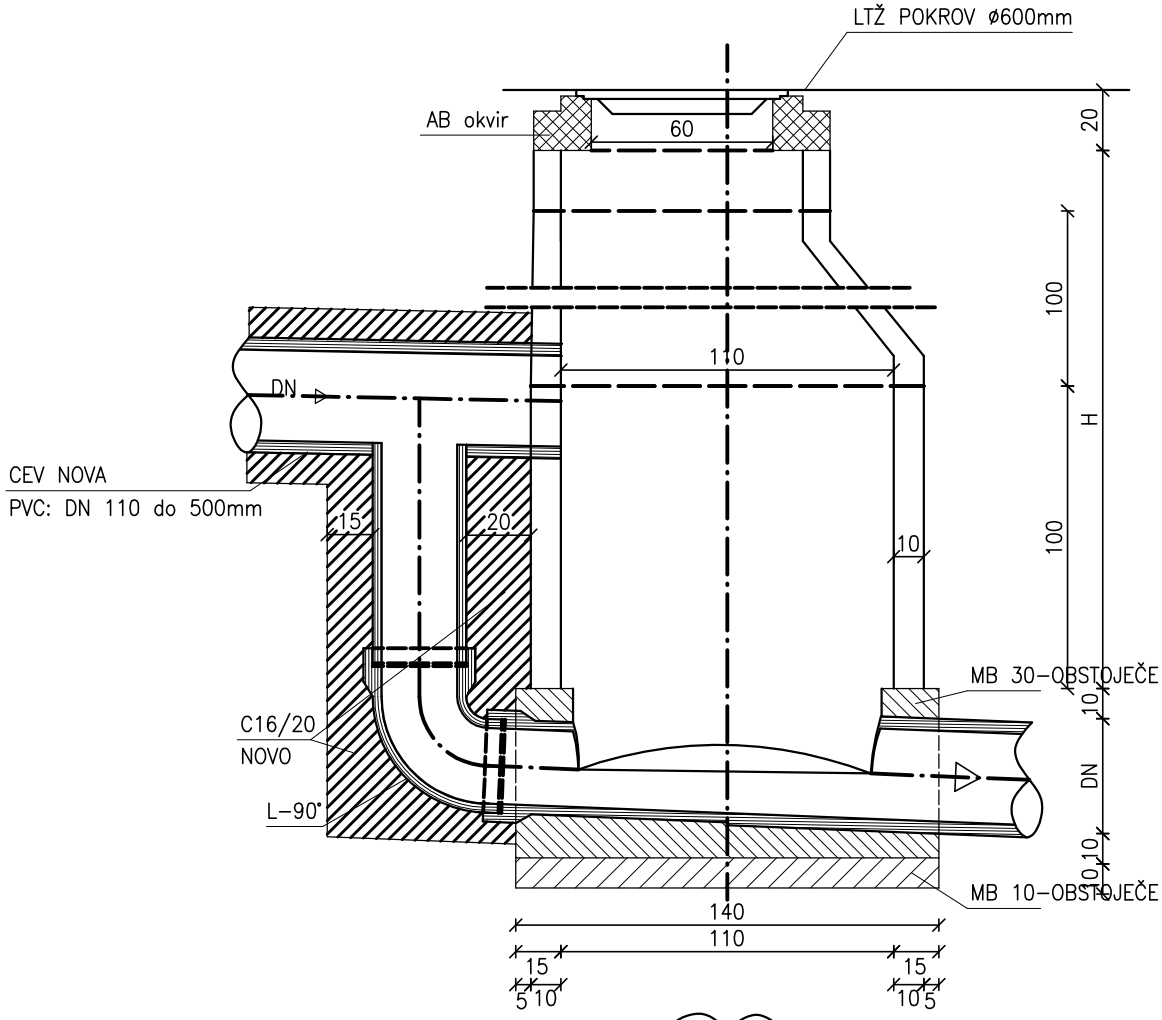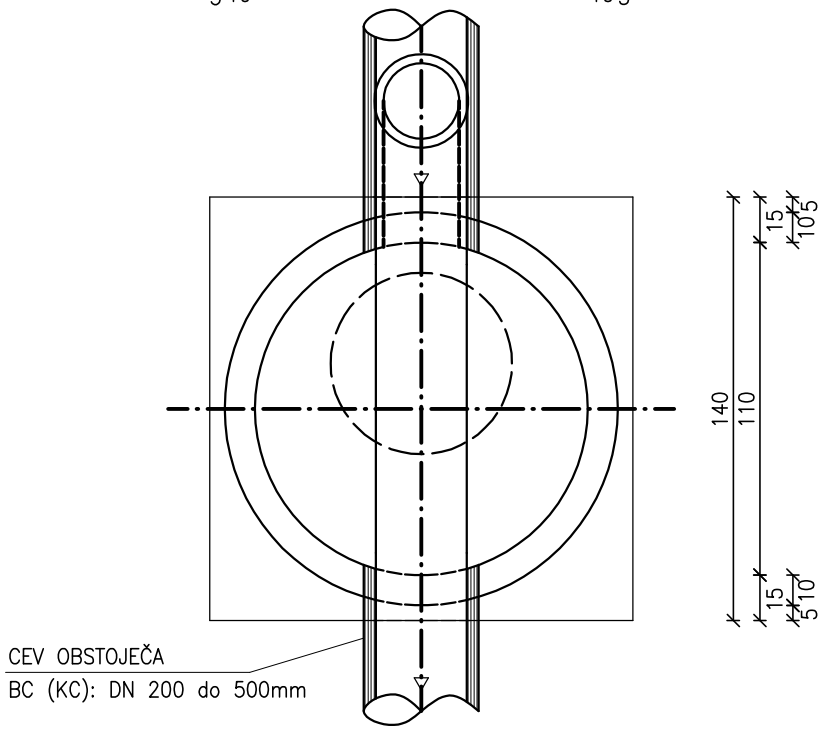
M 1:25